Приложение к заявлению № **00031** от **12.04.2018**

СХЕМА

транспортного средства (автопоезда), с использованием которого планируется осуществлять перевозки тяжеловесных и (или) крупногабаритных грузов, с указанием размещения такого груза

К-701 № ВВ 0001 77 + У 6006 № 0003 СС 77

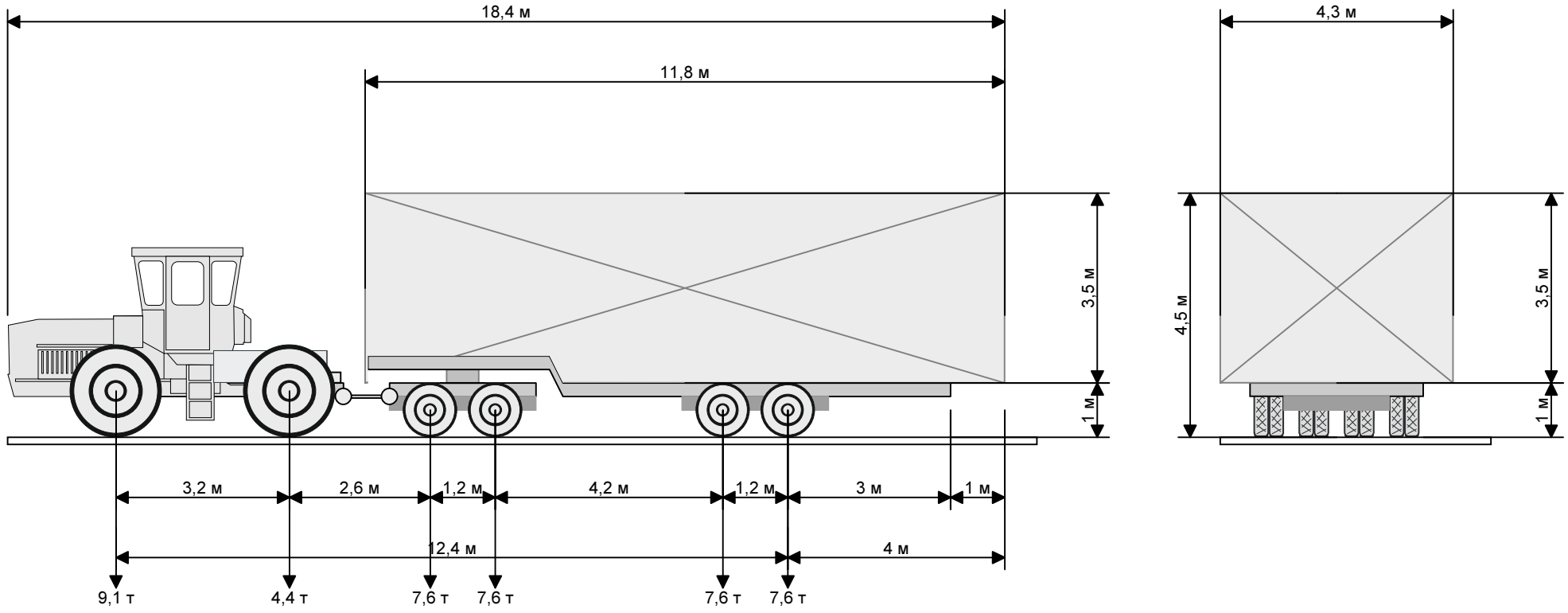

Должность и фамилия перевозчика,
подавшего заявку **Генеральный директор Иванов И.И.**

М.П.

Документ подготовлен в программе AytoSchema (www.ayt.su)